vtech®

Manuel d'utilisation

SWITCH&GO™

XORION, LE SCORPION

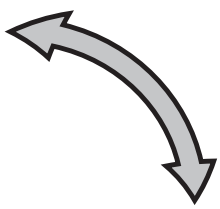

INTRODUCTION

Vous venez d'acquérir **Xorion, le scorpion** de **VTech**[MD]. Félicitations ! Ce scorpion se transforme en un clic en un super buggy des sables ! Avec plus de 30 sons et phrases, Xorion t'accompagnera dans des moments super fun !

Bouton Transformation
(Appuyer sur le bouton placé sur le toit pour passer automatiquement du mode Véhicule au mode Scorpion)

Bouton Commandes vocales

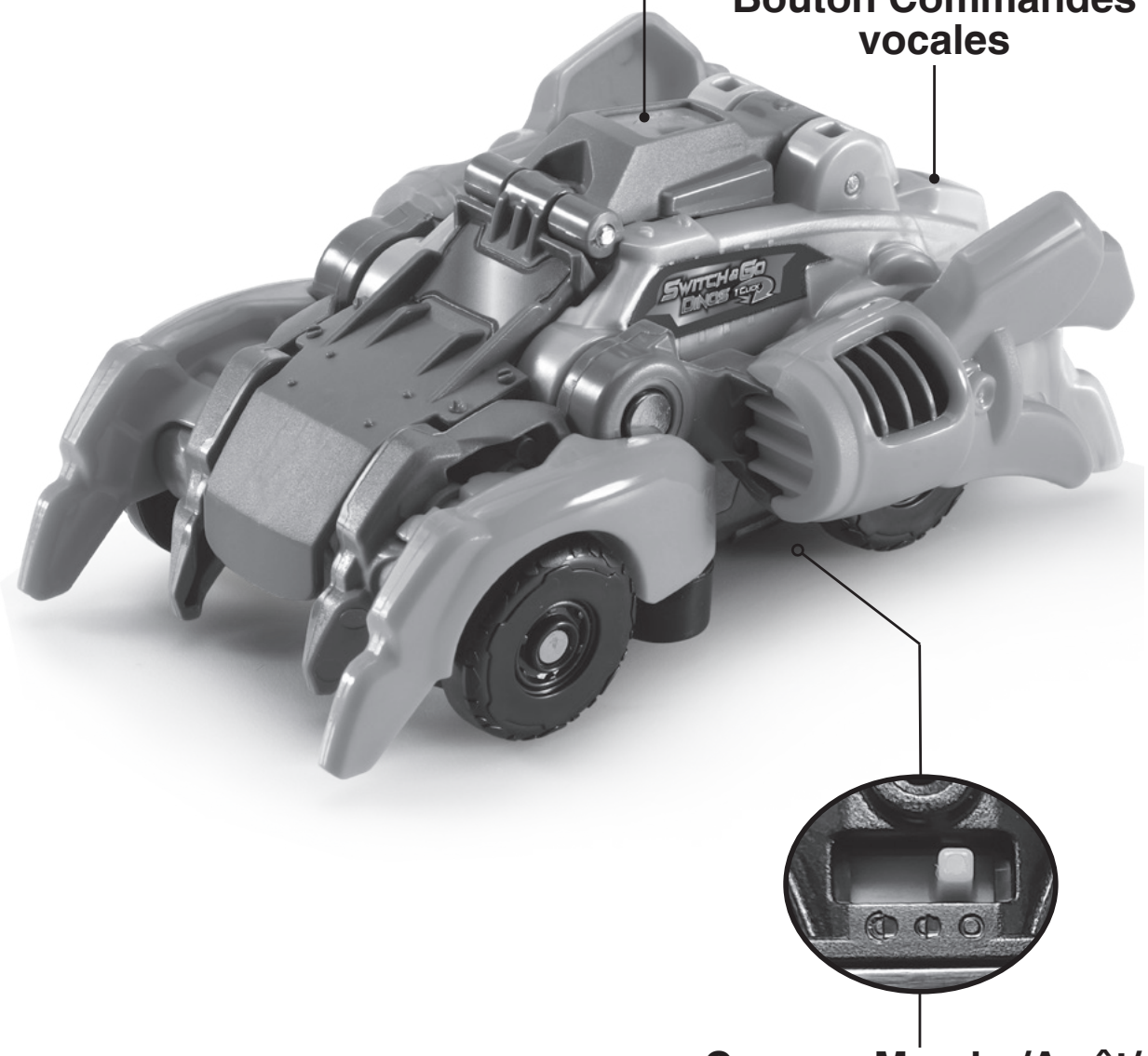

Curseur Marche/Arrêt/ Volume sonore

CONTENU DE LA BOÎTE

- **Xorion, le scorpion**
- Un guide de démarrage rapide

ATTENTION :
Pour la sécurité de votre enfant, débarrassez-vous de tous les produits d'emballage tels que rubans adhésifs, feuilles de plastique, attaches, étiquettes, cordons et vis d'emballage. Ils ne font pas partie du jouet.
Il est conseillé de sauvgarder ce manuel d'utilisation car il comporte des informations importantes.

WARNING:
All packing materials such as tape, plastic sheets, packaging locks, removable tags, cable ties, cords and packaging screws are not part of this toy, and should be discarded for your child's safety.

NOTE:
Please save this Instruction Manual as it contains important information.

ATTENTION :
Ce jouet produit des éclairs de lumière pouvant déclencher des crises d'épilepsie chez les personnes photosensibles.

WARNING:
This toy produces flashes that may trigger epilepsy in sensitised individuals.

ATTENTION :
Ne viser ni les yeux ni le visage.

WARNING:
Do not aim at eyes and face.

Pour retirer le jouet de la boîte :

① **Tourner l'attache permettant de fixer le jouet à sa boîte dans le sens inverse des aiguilles d'une montre.**

② **Retirer et jeter l'attache en plastique.**

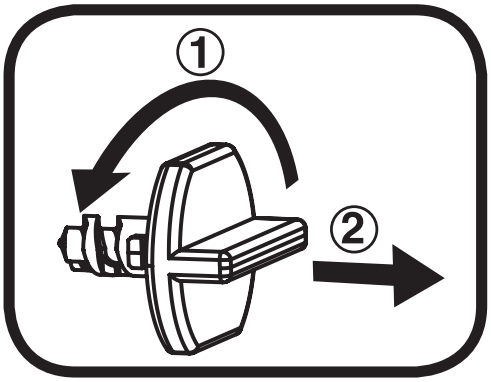

ALIMENTATION

Installation des piles

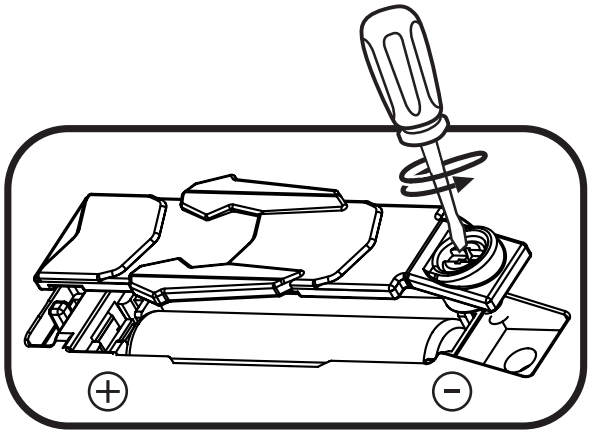

1. Avant d'insérer les piles, s'assurer que le jouet est éteint.
2. Ouvrir le compartiment à piles situé sous le jouet à l'aide d'un tournevis.
3. Si des piles usagées sont présentes dans le jouet, retirer ces piles en tirant sur l'une des extrémités.
4. Insérer 1 pile LR03/AAA en respectant le schéma qui se trouve dans le compartiment à piles. Pour de meilleures performances, il est recommandé d'utiliser des piles alcalines ou des piles rechargeables Ni-MH pleinement rechargées.
5. Refermer soigneusement le couvercle du compartiment et s'assurer que la vis est bien serrée.

ATTENTION :

Les piles ou accumulateurs doivent être installés par un adulte.
Tenir les piles ou accumulateurs hors de portée des enfants.

WARNING:

Adult assembly required for battery installation.
Keep batteries out of reach of children.

IMPORTANT : INFORMATIONS CONCERNANT LES PILES

Les piles fournies avec le produit permettent de tester le jouet en magasin mais ne sont pas des piles longue durée.

- Mettre en place les piles ou les accumulateurs en respectant les polarités + et –.
- Ne pas mélanger des piles ou des accumulateurs neufs avec des usagés.
- Ne pas mélanger différents types de piles : alcalines, zinc-carbone et rechargeables.
- Seules des piles du type recommandé doivent être utilisées.
- Ne pas mettre les bornes d'une pile ou d'un accumulateur en court-circuit (en reliant directement le + et le –).
- Retirer les piles ou les accumulateurs en cas de non-utilisation prolongée.
- Enlever les piles ou les accumulateurs usagés du jouet.
- Ne les jeter ni au feu ni dans la nature.

PILES RECHARGEABLES :

- Enlever, lorsque c'est possible, les accumulateurs du jouet pour les recharger.
- Les accumulateurs ne doivent être chargés que sous la surveillance d'un adulte.
- Ne pas tenter de recharger des piles non rechargeables.

FONCTIONNALITÉS

1. Curseur Marche/Arrêt/Volume sonore

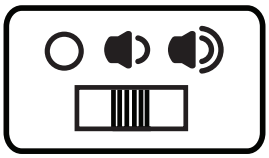

Déplacer le **curseur Marche/Arrêt/Volume sonore** sur la position Volume faible ou Volume fort. Pour éteindre l'appareil, déplacer le curseur sur la position Arrêt O.

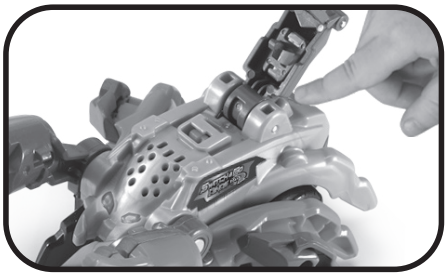

2. Bouton Commandes vocales

Appuyer sur le **bouton Commandes vocales** pour activer des sons et des phrases avec effets lumineux en mode Scorpion ou des sons et phrases amusantes en mode Véhicule.

3. Bouton Transformation

En mode Véhicule, appuyer sur le **bouton Transformation** pour déclencher la transformation automatique vers le mode Scorpion.

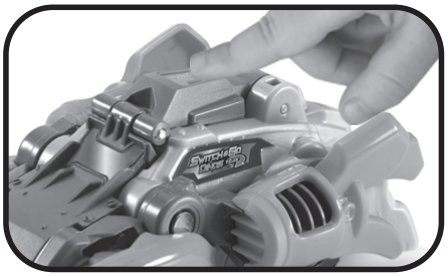

4. Arrêt automatique

Afin de préserver la durée de vie des piles, le jouet s'éteindra automatiquement après 30 secondes d'inactivité. Pour rallumer le jouet, appuyer sur le **bouton Commandes vocales** ou transformer le jouet vers l'autre mode. Le jouet s'éteint aussi automatiquement lorsque les piles deviennent faibles.

TRANSFORMATION

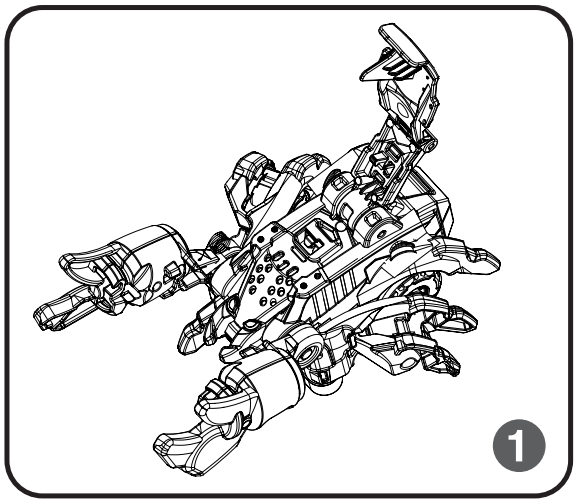

1. Mode Scorpion.

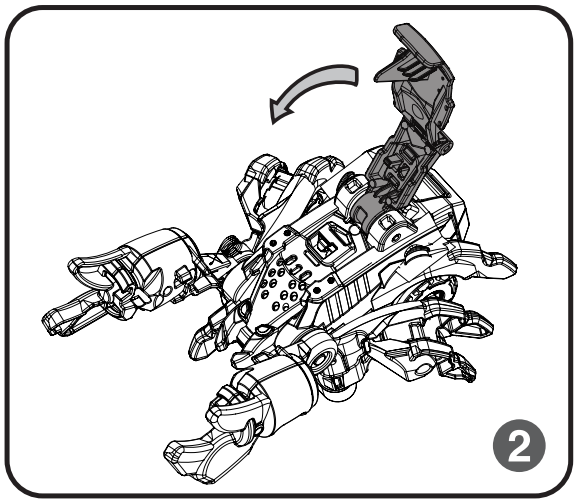

2. Rabats la queue du scorpion vers l'avant.

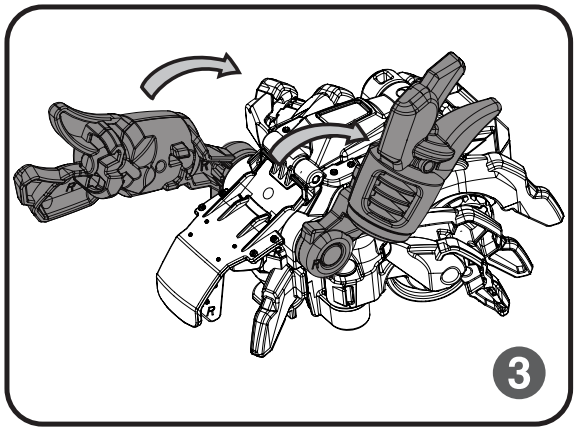

3. Replie les pinces avant du scorpion vers l'arrière de son corps.

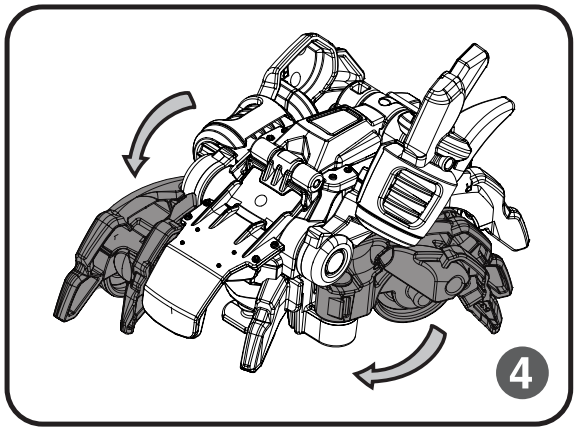

4. Fais pivoter les pattes arrière du scorpion vers l'avant.

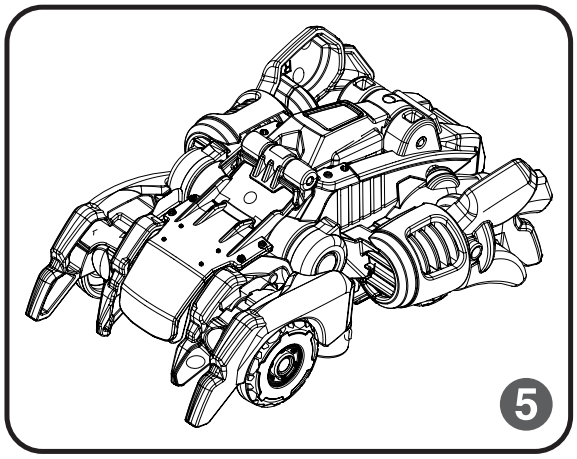

5. Mode Véhicule.

Note : pour passer du mode Véhicule au mode Scorpion, appuie sur le **bouton Transformation** pour la déclencher automatiquement.

ENTRETIEN

1. Pour nettoyer le jouet, utiliser un linge légèrement humide. Ne pas utiliser de solvants ni de produits corrosifs.
2. Éviter toute exposition prolongée du jouet au soleil et à toute autre source de chaleur.
3. Retirer les piles lorsque le jouet n'est pas utilisé pendant une longue période.
4. Ce jouet est fabriqué avec des matériaux résistants. Néanmoins, lui éviter les chocs contre des surfaces dures et ne pas l'exposer à la moisissure et à l'eau.
5. Si le jouet ne fonctionne pas correctement ou ne fonctionne plus, merci de remplacer les piles usagées par des piles neuves ou rechargées.

ASSISTANCE

Si le jouet cesse de fonctionner ou ne s'allume plus, essayez les étapes suivantes :

1. Éteindre l'appareil.
2. Enlever les piles pour éteindre la source d'alimentation.
3. Laisser le jouet quelques minutes puis réinsérer les piles.
4. Rallumer le jouet. Le jouet devrait fonctionner à nouveau.
5. Si le jouet ne fonctionne toujours pas, remplacer les piles par des piles neuves.

Besoin d'aide sur nos produits ?

Pour la France, la Belgique et la Suisse francophones :

www.vtech-jouets.com, rubrique Assistance

Pour le Canada : www.vtechkids.ca/fr, rubrique Soutien à la clientèle

Pour la France, la Belgique et la Suisse francophones :

www.vtech-jouets.com, rubrique Garantie

Pour le Canada : www.vtechkids.ca/fr, rubrique Politiques

Venez découvrir tous nos produits sur notre site Internet :

Pour le Canada : www.vtechkids.ca/fr

MC & © 2021 VTech Holdings Limited.
Tous droits réservés.
IM-551100-003
Version: 0